Diaphragm Gas Meter

Misuratore per Gas a Membrana



MESURA METERING

A Cavagna Group Company

Main Features / *Caratteristiche Principali*

- Long term measuring stability and high accuracy at extended working temperature range.
- Design and construction to prevent noise, wear and contamination in the transmission system.
- The meter can be manufactured to allow gas flow from right to left.
- The meter has very compact external dimensions. A remotely controlled shut-off valve can be installed for prepayment and/or to avoid non-paying users.

- *Stabilità di misura a lungo termine ed elevata precisione in un campo di temperatura di lavoro esteso.*
- *Design ed accorgimenti costruttivi che prevengono rumore, usura e contaminazione nel sistema di trasmissione.*
- *Il misuratore può essere prodotto per consentire il flusso di gas da destra a sinistra.*
- *Il misuratore ha dimensioni esterne molto compatte. E' possibile installare una valvola di chiusura a comando remoto per servizi di prepagamento e/o antimorosità.*

Description / *Descrizione*

The Diaphragm Gas Meter AG2.5 and AG4 have been developed to fulfill all the requirements of EN1359 and MID.

I misuratori a membrana AG2.5 e AG4 sono stati sviluppati per soddisfare tutti i requisiti della EN1359 e MID.

ITALIAN ENGINEERED

Model - *Modello*	AG2,5	AG4
Accuracy class - *Classe di precisione*	1,5	
Capacity - *Portata*	0,025 - 4 m³/h	0,04 - 6 m³/h
Measuring Gas - *Gas Misurabile*	Natural Gas, LPG and other preliminarily filtered non-corrosive gases - *Gas Naturale, GPL ed altri gas non corrosivi preliminarmente filtrati*	
Maximum Pressure - *Pressione Massima*	0,5 bar	
Working Temperature - *Temperatura Funzionamento*	-25°C ÷ +55°C	
Internal Pressure Loss - *Perdita di carico*	≤ 1,5 mbar	
Humidity - *Umidità*	95%	
Color - *Colore*	Powder Coating, White, Grey - *Vernice a polvere, bianca, grigia*	
Body Material - *Materiale Corpo*	Pressed Steel - *Lamiera d'acciaio*	
Harmonised and Reference Standard - *Norme e direttive di riferimento*	UNI EN 1359:2006 - OIML R6/89: R31/95 - MID (2004/22/CE)	

Error Curve / *Curva d'errore*

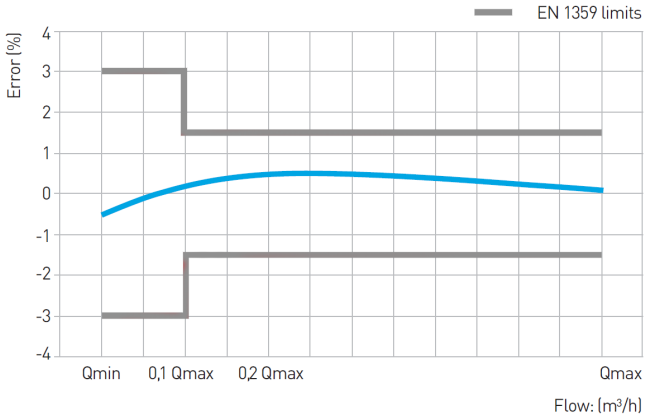

Pressure Loss / *Perdita di carico*

Example for AG4 model / *Esempio per modello G4*

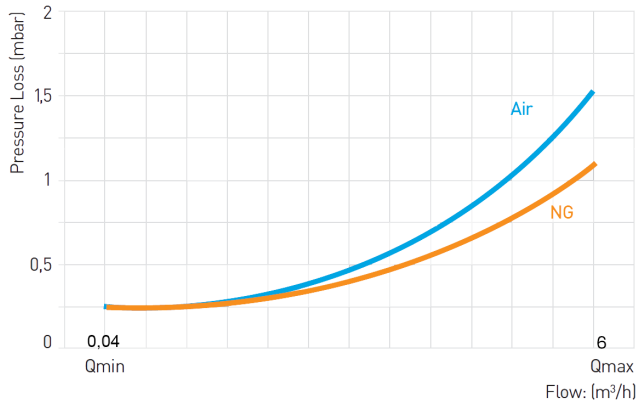

Overall Dimensions - *Dimensioni Totali*

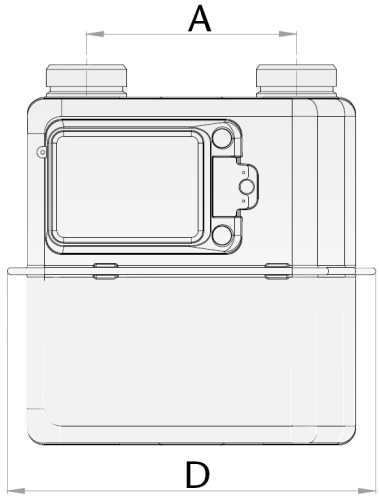

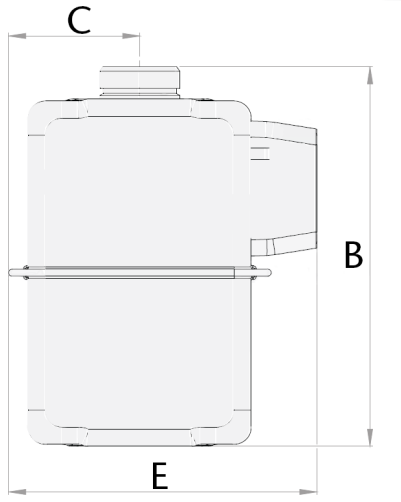

Model - *Modello*	Dimensions (mm) - *Dimensioni (mm)*					Connections - *Connessioni*	Weight (Kg) - *Peso (Kg)*
	A	B	C	D	E		
AG2.5	110	199,5	69	193	162	3/4"	1.7
						7/8"	
						1" 1/4	
AG4	110	199,5	69	193	162	3/4"	1.7
						7/8"	
						1" 1/4	

MESURA METERING
A Cavagna Group Company

Mesura Metering S.R.L.
Via Gavardina 10
25081 Bedizzole - Brescia (Italy)
info@cavagnagroup.com
www.cavagnagroup.com

Data are indicative and not binding

5QG184 – Rev.2.1 ENG-ITA. – 09/22