DIBUJO#	HOJA
Y-1160	1/1

NOTAS DE DISEÑO (N.D.):

1.- ESPECIFICACION DE MATERIALES
- CUERPO: SA-455
- CABEZAS: SA-455
- COPLES SA-105
- SOPORTES SA-36 / SA-414-G / SA-414-F
- ACCESORIOS: SA-36 / SA-414-G / SA-455
- TUBERIA INTERNA: A-513

2.- DIMENSIONES Y TOLERANCIAS
- FILETE : -0, +COMO QUEDE SOLDADO
- LINEAL: +/- 1/4"
- ANGULOS: +/- 5°

3.- TODAS LAS DIMENSIONES PARA JUNTAS SOLDADAS SON MINIMAS.

4.- DATOS DE DISEÑO
- PRESION DE DISEÑO(MAWP): 250 psi
- TEMPERATURA DE DISEÑO: 125 °F
- MINIMA TEMPERATURA DE DISEÑO(MDMT): -20°F
- CORROSION PERMITIDA: 0", SERVICIO NO CORROSIVO
- PRUEBA HIDROSTATICA: 325 psi
- TRATAMIENTO TERMICO: NO REQUERIDO
- RADIOGRAFIADO:
- SPOT LONGITUDINAL
- NO RT CAB-CPO CON E=0,85
- PRUEBAS DE IMPACTO: EXCENTO POR UG-20(f)
- CODIGO DE CONSTRUCCION: ASME SECC.VIII-DIV1, EDICIÓN 2023
- DETALLES DE SOLDADURA EN PLANOS: 15
- Y-1160 -COMPLEMENTARIOS

5.- SERVICIO: GAS L.P.

6.- LAS VALVULAS DEBEN SER MARCA REGO (UL) Y EL INDICADOR DE NIVEL ROCHESTER.

7.- CASOS DE CODIGO: 3035

8.- ESTAMPA DE CODIGO: SI, DESIGNADOR "U"

9.- TARA TEORICA: 135 kg [297.62 lb]

10.-ESTAMPA NB: NO

NOTAS GENERALES (N.G.):

1.- EL RECIPIENTE CONTARA CON UNA PLACA DESCRIPTIVA, FIJADA AL MISMO, CUYO ESPESOR NO SERA MENOR QUE 0,020" CON LETRAS NO MENORES A 5/32" SOBRE O BAJO RELIEVE POR LO MENOS A 0,004".

2.- EL RECIPIENTE DEBE SER LIMPIADO EN SU PARTE INTERIOR Y EXTERIOR, SIN SUCIEDAD, GRASA, CHISPORROTEO, ETC...

3.- PRUEBAS ADICIONALES DE MATERIAL PRUEBA DE TENSION A MATERIALES CONFORME SA-20. PARRAFO 11.1.2.

4.- RECUBRIMIENTO FINAL DE ACUERDO CON OT

5.- LAS VALVULAS DEBEN SER MARCA REGO (UL) Y EL INDICADOR DE NIVEL DEBE SER ROCHESTER

6.- NUMERO DE SERIE DEBE SER ASIGNADO POR EL JEFE DE PRODUCCION ANTES DE LA PRUEBA HIDROSTATICA

7.- LOS FILOS EXPUESTOS DEBEN ESTAR REDONDEADOS O TENER CHAFLAN. UG-76(c)

8.- ESTE MODELO PLANO Y-1160 PUEDE SER MANUFACTURADO PARA VARIOS CLIENTES.

9.- SI EL PEDIDO DE TANQUES ES PARA DURAGAS VER PLANO Y-1160-2 PARA COLOCACIÓN DE PD ADICIONAL REQUERIDA POR CLIENTES, MODELO PD-35.

10.- CONSULTAR OT PARA MODELOS DE VALVULAS REQUERIDAS

11.- NO SE DEBE PULIR NI DETALLAR EN CUERPO. tnom=tmin.

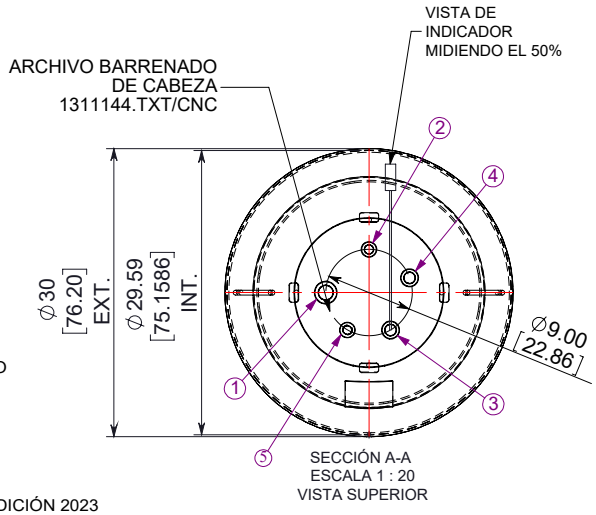

No.	DESCRIPCION	ACERO	CANT.	FUNCION
1	M. COPLE Ø1 1/4" x 1 5/16" NPT (Øext 2 3/8") (G-03)	SA-105	1	VALVULA DE LLENADO
2	M. COPLE Ø3/4" x 1 3/8" NPT (Øext 1 5/8") (G-03)	SA-105	1	VALVULA DE SERVICIO
3	M. COPLE Ø1" x 1 3/16" NPT (Øext 1 7/8") (G-03)	SA-105	1	INDICADOR DE NIVEL
4	M. COPLE Ø1" x 1 3/16" NPT (Øext 1 7/8") (G-03)	SA-105	1	SEGURIDAD
5	M. COPLE Ø3/4" x 1 3/8" NPT (Øext 1 5/8") C/TUBO DREN Ø1" CAL.16 x 43.375" A-513	SA-105	1	VALVULA DREN
6	PLACA 0,165"/0.173" x 4,84" x 73"	SA-414-G/SA-414-F	1	SOPORTE (FALDON)
7	REDONDO DE Ø1/2" x 7 1/8" DE LARGO	SA-36	2	OREJA PARA IZAJE DE TANQUE
8	PLACA 0,205" x 28 1/2" x 93 1/4" *	SA-455	1	CUERPO
9	PLACA 0.205" x Ø38" (T-330)	SA-455	2	CABEZAS ELIPT. 1.8:1
10	PLACA DESCRIPTIVA ASME (PD-36)	SA-240-304	1	IDENTIFICACION ASME
11	PLACA 0.146" min.-0.25" max. x 1" x 92 1/2"	SA-36/SA-414-G/ SA-455	2	TIRA DE RESPALDO
12	PL. 0,146" x 1" x 2"	SA-414-G	4	PARCHES PARA PROTECTOR
13	PROTECTOR DE VALVULAS CAL. 14 x 7" x 49"	COMERCIAL	1	PROTECCION VALVULAS

* -DIMENSIONES PARA ENSAMBLE CON BAYONETA.
-PARA ENSAMBLE CON TIRA DE RESPALDO 1 CUERPO 0,205" x 27 3/4" x 93 19/32".

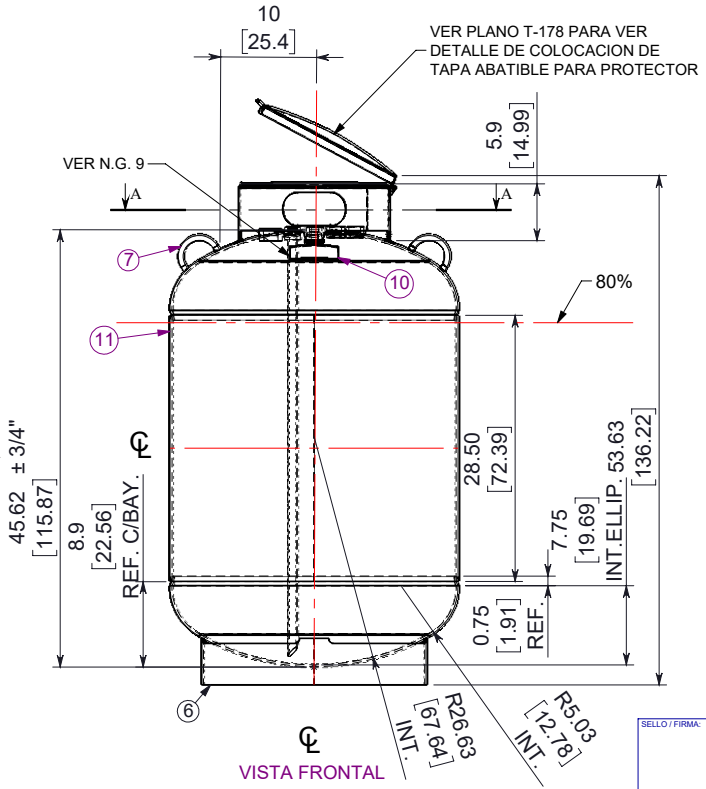

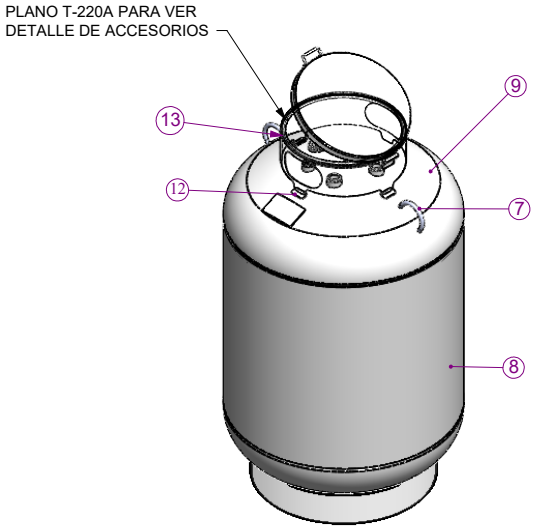

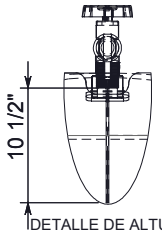

DETALLE DE ALTURA DE VENA

REV.	APROBO	FECHA	DESCRIPCION
15	CEPVS	19/03/24	ACTUALIZACIÓN DE CÓDIGO ASME A ED. 2023, SE RENOMBRÓ PLANO A Y-1160 Y SE CAMBIO CABEZA ELIPTICA A 1.8:1

SELLO / FIRMA:

DIBUJO: LECM	FECHA: 27/03/2015	
REVISO: CEPVS	FECHA: 03/04/2017	
APROBO: CEPVS	FECHA: 03/04/2017	

TOLERANCIAS NO ESPECIFICADAS: X.X ±0.1, X.XX ±0.01, X.XXX ±0.001, ANGULAR ±5°

ORDEN DE TRABAJO:

COPIA CONTROLADA:

ESCALA:

FECHA:

CLIENTE: **VER N.G. 8**

PROYECCION:

ACOTACION: Pulg. [cm]

CYTSA
INDUSTRIAS GUTIERREZ S.A. DE C.V.
DIVISION TANQUES
GUADALAJARA, JALISCO, MEXICO.

TITULO:

PLANO GENERAL
TE-120 GAL (454 L)-Ø30"

HOJA	DIBUJO #:	REV:	FORMATO:
2 / 9	Y-1160	15	F-ING-08-r01

DIBUJO# Y-1160 HOJA 1/1